INSTALLATION GUIDE
GUÍA DE INSTALACIÓN

SPACIO **HSTRWDSP**
EXPLORA **HSTRWDEX**
CENTURY **HSTRWDCE**

PB Shower TRIM with Diverter
Plato y Maneral de Ducha para Válvula de Balanceo de Presión con Desviador

Technical Support and Service
Asesoría y Servicio Técnico
technicalservice@helvexusa.com.mx

Original Spare Parts
Refacciones Originales

Toll Free
(855) 267 2498
contact@helvexusa.com

HSTRWDSP

HSTRWDEX

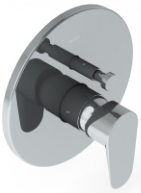

HSTRWDCE

Thank you for choosing HELVEX products.
We are confident that the product reliably will exceed your highest expectations. This product's functionality, aesthetics, durability, quality and support will grant you full satisfaction for years, thus reflecting Helvex's commitment to quality, innovation and the environment.

Agradecemos su elección por los productos HELVEX.
Estamos seguros de que su confiabilidad por el producto excederá sus más altas expectativas, cuya funcionalidad, estética, durabilidad, respaldo integral y alta calidad le otorgarán plena satisfacción por años, reflejando el compromiso con la calidad, innovación y el medio ambiente que forman parte de Helvex.

⚠ WARNING / *ADVERTENCIA*

To reduce the risk of injury or property damage, please read all instructions before installing the product. Wear safety glasses. For any construction, installation, alteration, extension or repair, comply with your local building codes. The product's illustration may vary in appearance to the actual product as result of the continuous improvement process it is subject to.

Para disminuir el riesgo de lesiones o daños a la propiedad, lea todas las instrucciones antes de instalar el producto. Utilice gafas de seguridad. En obras de construcción, instalación, modificación, ampliación y reparación deben cumplir con el reglamento de construcción y obras de su localidad. El producto ilustrado puede sufrir cambios de aspecto como resultado de la mejora continua a la que está sujeto.

This product can expose you to chemicals including lead, which is known to the State of California to cause cancer. For more information go to www.P65Warnings.ca.gov. */ Este producto puede exponerlo a sustancias químicas, incluido el plomo, que es conocido por el estado de California como causante de cáncer. Para obtener más información, visite www.P65Warnings.ca.gov.*

This Installation Guide Applies to the Product in any Finishing
Esta Guía de Instalación Aplica al Producto en Cualquier Acabado

Installation Requirements
Requerimientos de Instalación

Model / *Modelo*	For the correct functioning of these products, the recommended water pressures are: *Para el correcto funcionamiento de estos productos, se recomiendan las siguientes presiones:*					
	Minimum / *Mínima*			Maximum / *Máxima*		
	kg/cm²	PSI	kPa	kg/cm²	PSI	kPa
HSTRWDSP HSTRWDEX HSTRWDCE	1,40	20	137,89	8,78	125	861,84

Recommended Tools and Materials / *Herramientas y Materiales Recomendados*

adjustable wrench
perico

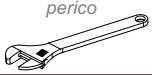

plumber´s tape
teflón

slotted screwdriver
destornillador plano

Hardware Included in the Product / *Artículos Incluidos en el Producto*

5/64" allen wrench
llave allen 5/64"

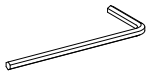

General Installation / *Instalación General*

1 Insert the sleeve, the gasket, the escutcheon plate and bushing. Screw the cartridge cap. / *Inserte la camisa, el empaque, el plato chapetón. Enrosque el chpaetón esférico.*

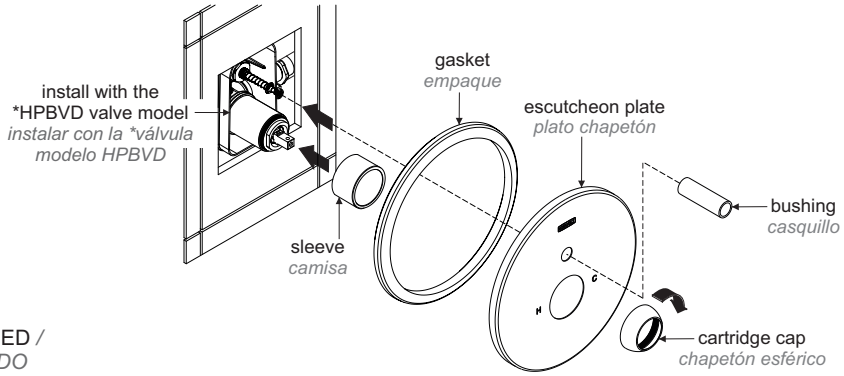

* PRODUCT NOT INCLUDED /
** PRODUCTO NO INCLUIDO*

2 Inserte the handle and screw the set screw with the allen wrench (included) to fix. / *Inserte el maneral y enrosque el opresor con la llave allen (incluida) para fijar.*

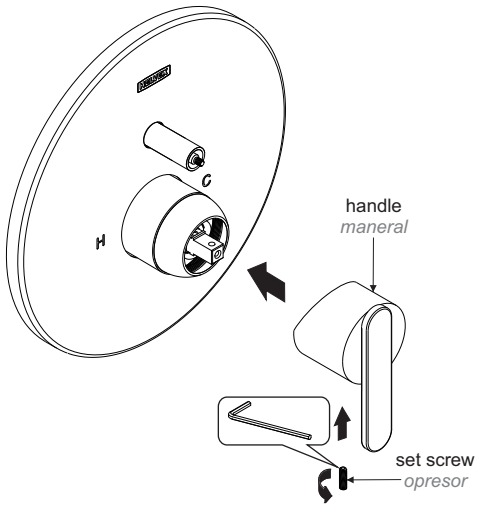

3 Screw the diverter button and screw the set screw with the allen wrench (included) to fix it. / *Enrosque el botón desviador y enrosque el opresor con la llave allen (incluida) para fijarlo.*

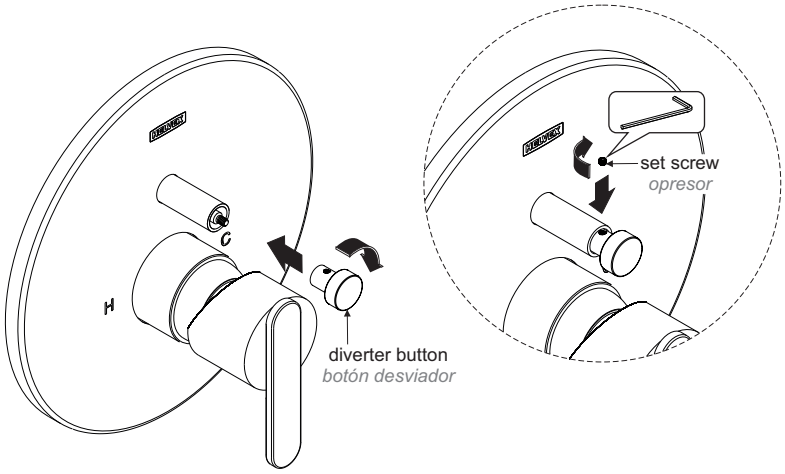

Operation / *Operación*

Open the general water supply. / ***Abra la alimentación general del agua.***

4 Open the supply line. To open the water flow lift the lever and to close push the lever. To adjust the water temperature, turn left for hot and turn right for cold. / *Abra la línea de alimentación. Para abrir el flujo de agua levante el maneral y para cerrar empuje el maneral. Para regular la temperatura del agua, gire a la izquierda para caliente y gire a la derecha para fría.*

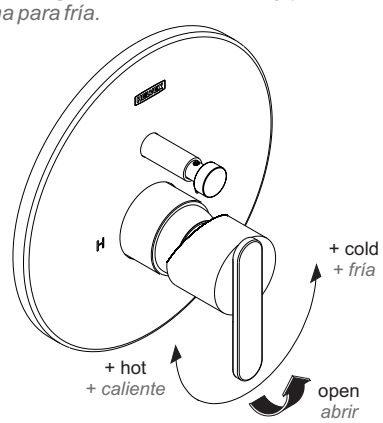

NOTE: After to take a shower the recomendation is clean the shower single control with a cloth.
NOTA: *Después de bañarse se recomienda limpiar el monomando con un trapo.*

5 Push the diverter to divert the water flow to the shower head and pull it to divert the water flow to the tub spout or hand shower. / *Presione el desviador para desviar el flujo de agua hacia la regadera y jálelo para desviar el agua hacia la salida de tina o regadera manual.*

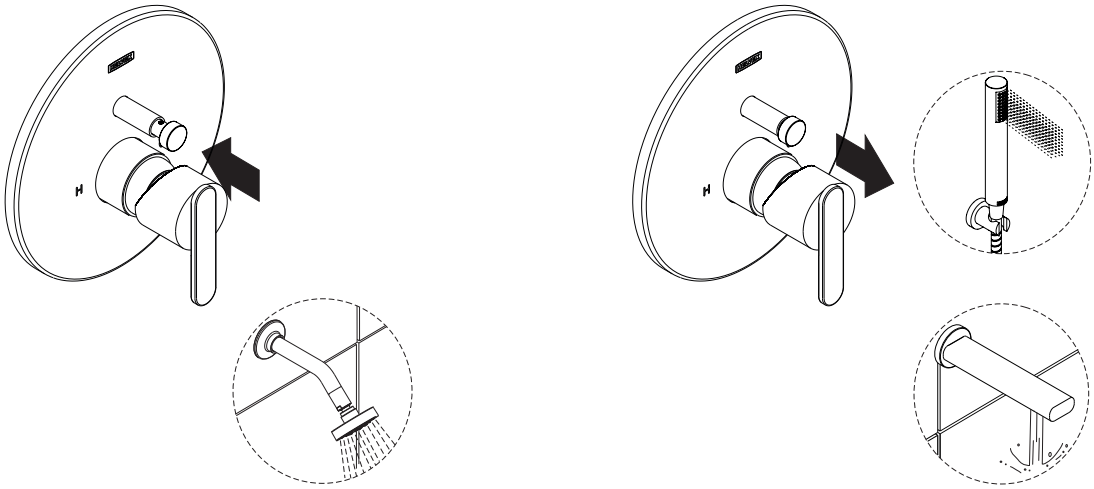

NOTE: When closing the single handle control, the diverter will return to its starting position by diverting the water flow to the tub spout or hand shower. /
NOTA: *Al cerrar el monomando, el desviador regresará a su posición inicial desviando el flujo de agua hacia la salida de tina o regadera manual.*

Cartridge Operation with Pressure Balance Device / *Operación del Cartucho con Balanceo de Presión*

6 The pressure balancing device maintains constant pressure, avoiding scalding because it compensates for pressure changes, maintaning the relationship between cold and hot water. */ El dispositivo de balanceo de presión mantiene la presión constante, evitando quemaduras debido a que compensa los cambios de presión, manteniendo la relación entre agua fría y caliente.*

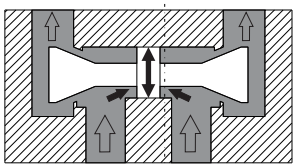

The water pressure is equal therefore thrust is the same. */ La presión del agua es la misma por consecuente también el empuje.*

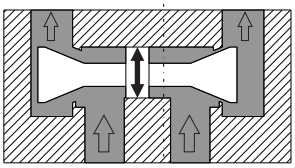

Hot water pressure is lower than cold water, so the hot water thrust too. */ La presión del agua caliente es menor a la del agua fría, por lo tanto el empuje del agua caliente también.*

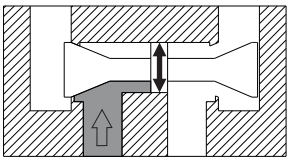

Cold water pressure is zero. / *La presión del agua fría es igual a cero.*

Cartridge Replacement / *Cambio del Cartucho*

7 Unscrew the set screw from the diverter button and unscrew the diverter button. */ Desenrosque el opresor del botón desviador y desenrosque el botón del desviador.*

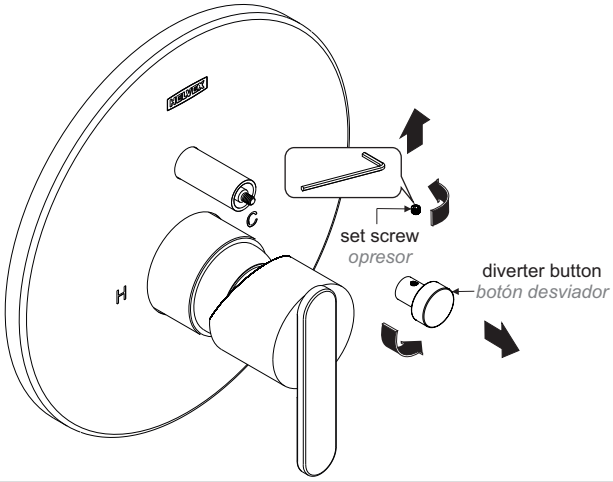

8 Unscrew the set screw with the allen wrench (included) to remove the handle. */ Desenrosque el opresor con la llave allen (incluida) para retirar el maneral.*

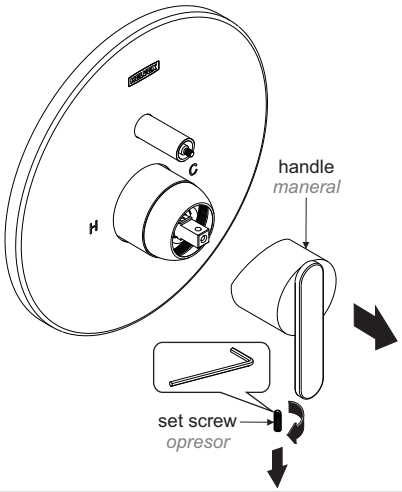

9 Unscrew the cartridge cap, remove the escutcheon plate and gasket, unscrew the nut and remove the cartridge and replace it with a new one. Reassemble. / *Desenrosque el chapetón esférico, retire el plato chapetón y el empaque, desenrosque la tuerca, remueva el cartucho y reemplácelo por uno nuevo. Vuelva a ensamblar.*

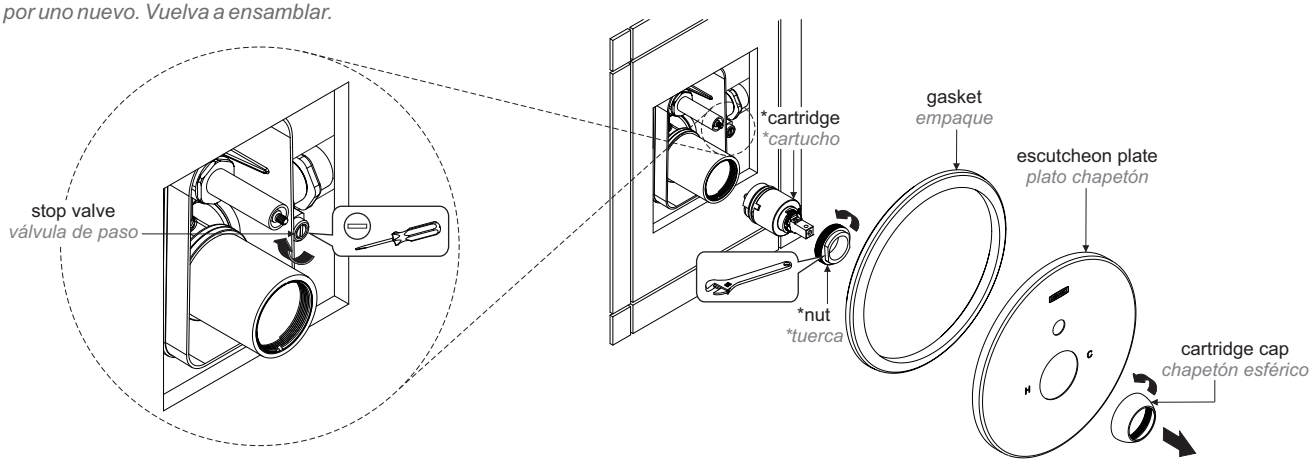

NOTE: Before changing the cartridge, ensure to close the hot and cold water stop valves. (Review the HPBVD Valve Installation Guide). / ***NOTA:*** *Antes de hacer el cambio del cartucho, asegúrese de cerrar las válvulas de paso del agua fría y caliente. (Revisar la Guía de Instalación de la Válvula HPBVD).*

Troubleshooting / *Posibles Causas y Soluciones*

Problem / *Problema*	**Cause** / *Causa*	**Solution** / *Solución*
No water flow. / *No sale agua.*	The hot and cold water supply lines are closed. / *La alimentación de agua caliente y fría están cerradas.*	Make sure that the water supply lines are open. / *Asegúrese de que las líneas de alimentación de agua estén abiertas.*
	The hot and cold stop valves are closed. / *Las válvulas de paso del agua caliente y del agua fría están cerradas.*	Make sure that the hot and cold water stop valves are open (Page 3, step 9). / *Asegúrese de que las válvulas de paso del agua fría y del agua caliente estén abiertas (Pág. 3, paso 9).*
Low water flow. / *Existe poco flujo de agua.*	The cartridge may be clogged. / *El cartucho puede estar obstruido.*	Clean or replace the cartridge (Page 3, step 7, 8 and 9). / *Limpie o reemplace el cartucho (Pág. 3, paso 7, 8 y 9).*
	The operating pressure is not adequate. / *La presión de operación no es la adecuada.*	Verify the pressure in the installation requirements (Page 1). / *Verifique la presión en los requerimientos de instalación (Pág. 1).*
There is a leak in the assembled valve body. / *Hay fuga en el cuerpo armado.*	Possibly the cartridge is not well placed on the mixer body bottom. / *Posiblemente el cartucho no asienta bien en el fondo del cuerpo.*	Tighten the cartridge cap firmly (Page 1, step 1). / *Apriete firmemente el chapetón esférico (Pág. 1, paso 1).*
The handle is loose. / *El maneral está flojo.*	The set screw is not tightened. / *El opresor no está apretado.*	Tighten firmly (Page 2, step 2). / *Apriete firmemente (Pág. 2, paso 2).*

Contact us: / *Contáctanos:*
Toll free number / *línea sin costo*
(855) 267 2498
contact@helvexusa.com

Cleaning Recommendations / *Recomendaciones de Limpieza*

It is very important to follow the instructions below to preserve HELVEX products finishings shiny and in perfect conditions:
1. Use only water and a clean cloth.
2. Do not use fibers, powders, abrasives, or chemicals.
3. Do not use sharp objects to clean the finishings.
4. It is recommended to clean your device daily.

Visit our website **www.helvexusa.com**

Es muy importante seguir las siguientes instrucciones para conservar los acabados de los productos HELVEX, con brillo y en perfecto estado:
1. Utilice únicamente agua y un paño limpio.
2. No utilice fibras, polvos, abrasivos, ni productos químicos.
3. No utilice objetos punzo-cortantes para limpiar los acabados.
4. Se recomienda realizar la limpieza de su producto diariamente.
*Visite nuestra página **www.helvexusa.com***

HECHO EN MÉXICO

REDUCE RECYCLE REUSE HELVEX